VOXAURA

PL4001
LINEARE LEUCHTE
LINEAR LIGHT

DE: Montageanleitung

EN: Installation manual

FR: Manuel d'installation

ES: Manual de instalación

IT: Manuale di installazione

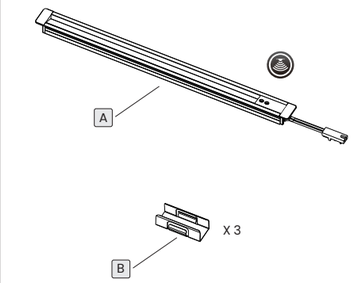

1

Family		W/m	K	PIN	mm	TA
PL4001	24V	5	3000	2-pin	1000 x 12 x 9	-20°C~ +45°C

Maße / Dimensions(mm):

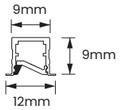

Installation:

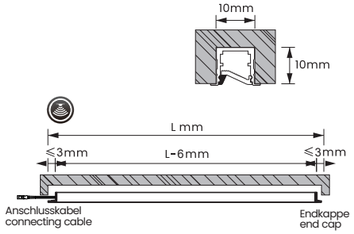

2

DE: In welche Richtung das Licht abgestrahlt wird, kann durch Drehen der Streuscheibe variiert werden. Einfach die Streuscheibe herausziehen und in die andere Richtung geneigt wieder einschieben.

EN: The direction in which the light is emitted can be varied by turning the diffuser. Simply pull out the diffuser and reinsert it at an angle in the other direction.

FR: La direction dans laquelle la lumière est émise peut être modifiée en tournant le diffuseur. Il suffit de retirer le diffuseur, puis de le réinsérer en l'inclinant dans l'autre sens.

ES: La dirección en la que se emite la luz puede variarse girando el difusor. Simplemente saque el difusor y vuélvalo a insertar inclinado en la otra dirección.

IT: La direzione in cui viene emessa la luce può essere variata ruotando il diffusore. Basta estrarre il diffusore e reinserirlo inclinato nell'altra direzione.

3

1

fit & cut auf Seite ohne Sensor

cut-to-size on side without sensor

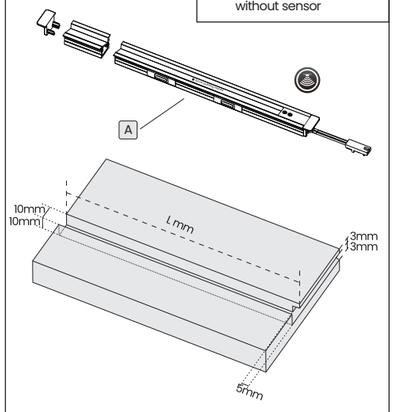

4

2

3 clips / m

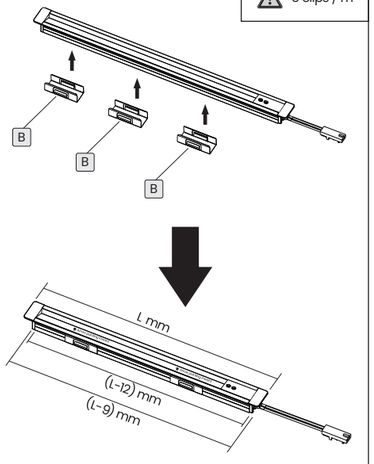

5

3

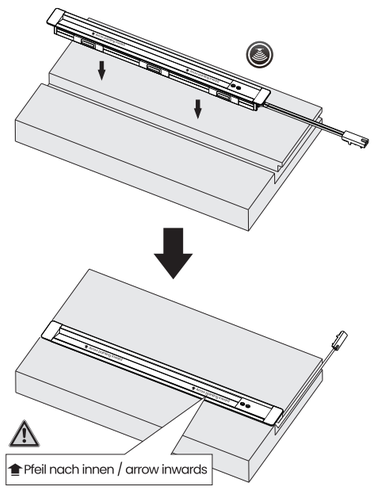

6

4

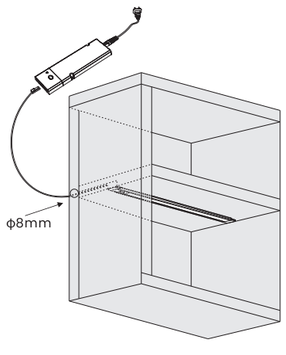

7

DE: Aufgrund des integrierten Schalters, der das Licht automatisch einschaltet, wenn Bewegung erkannt wird, muss PL4001 über dauerhafte Stromversorgung verfügen, auch wenn das Netzteil ausgeschaltet ist. Daher muss PL4001 an einen unkontrollierten Ausgang eines integrierten Netzteils oder der Steuereinheiten 110.10.01.001 / 110.11.01.001 angeschlossen werden.

EN: Due to the integrated switch, which automatically switches the light on when movement is detected, PL4001 must have a permanent power supply, even if the driver is switched off. Therefore, PL4001 must be connected to an uncontrolled output port of an integrated driver or of the control units 110.10.01.001 / 110.11.01.001.

FR: En raison de l'interrupteur intégré, qui allume automatiquement la lumière lorsqu'un mouvement est détecté, le PL4001 doit disposer d'une alimentation électrique permanente, même si le driver est éteint. Par conséquent, le PL4001 doit être connecté à une sortie non contrôlée d'un driver intégré ou des unités de commande 110.10.01.001 / 110.11.01.001.

ES: Debido al interruptor integrado, que enciende automáticamente la luz cuando se detecta movimiento, el PL4001 debe disponer de una alimentación eléctrica permanente, incluso si la fuente de alimentación está apagada. Por lo tanto, el PL4001 debe conectarse a una

8

salida no controlada de una fuente de alimentación integrada o de las unidades de control 110.10.01.001 / 110.11.01.001.

IT: A causa dell'interruttore integrato, che accende automaticamente la luce quando viene rilevato un movimento, il PL4001 deve disporre di un'alimentazione permanente, anche se l'alimentatore è spento. Pertanto, il PL4001 deve essere collegato a un'uscita non controllata di un alimentatore integrato o delle unità di controllo 110.10.01.001 / 110.11.01.001.

9

A

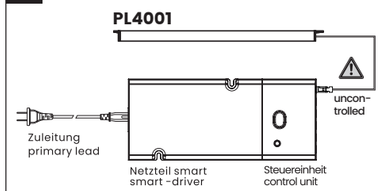

B

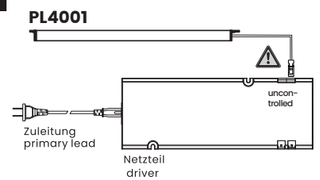

10

Manufactured for:
VoxAura GmbH
Eschentalweg 5
77948 Friesenheim
Germany
info.europe@voxaura.ai

VOXAURA USA LLC
13366 MURPHYRD STAFFORD TX77477
info.america@voxaura.net

Version: 01/2025

Raccolta Carta